# Válvulas limitadoras de presión

## MC0... H

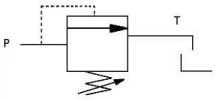


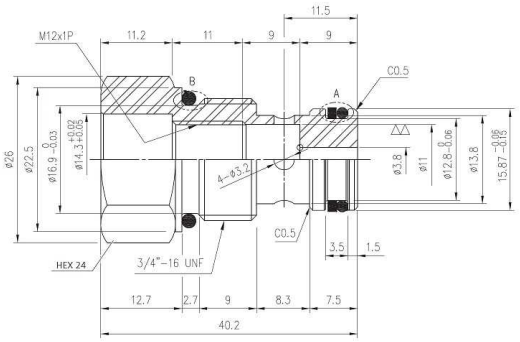


## MCX... H

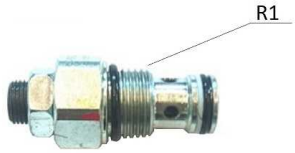


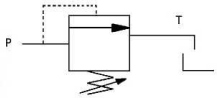


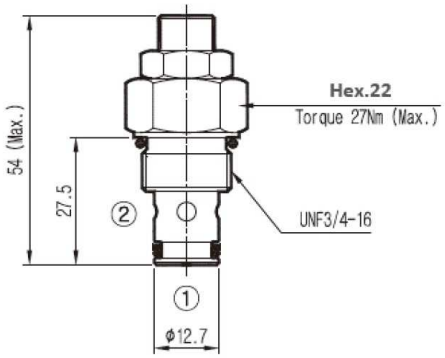


**MCX....para:** Blocenx

| Artículo | R1 | Campo reg. (bar) |
|---|---|---|
| **MC031 H** | 3/4" -16 UNF | 10-60 |
| **MC032 H** | 3/4" -16 UNF | 50-150 |
| **MC051 H** | 3/4" -16 UNF | 100-200 |
| **MCX031 H** | 3/4" -16 UNF | 10-60 |
| **MCX032 H** | 3/4" -16 UNF | 50-150 |
| **MCX051 H** | 3/4" -16 UNF | 100-200 |
| **MCX062 H** | 3/4" -16 UNF | 150-250 |

*La información recogida en esta ficha (Catálogo) es de carácter orientativo y puede ser modificada sin previo aviso. DICSA no se hace responsable de una incorrecta utilización del producto, salvo las referentes a defectos de fabricación.*