Casquillos R4

Acero Carbono

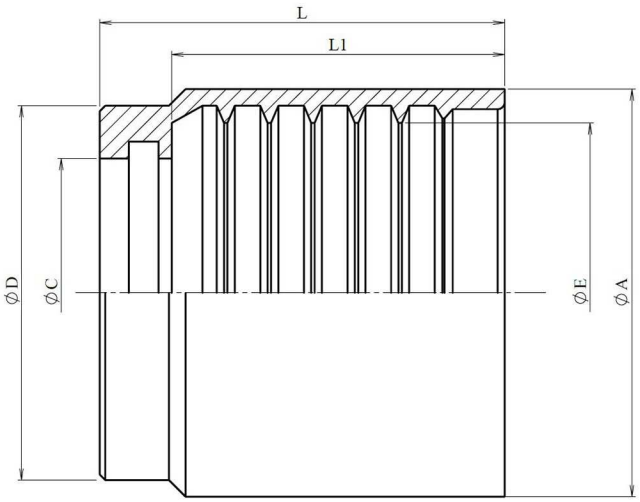

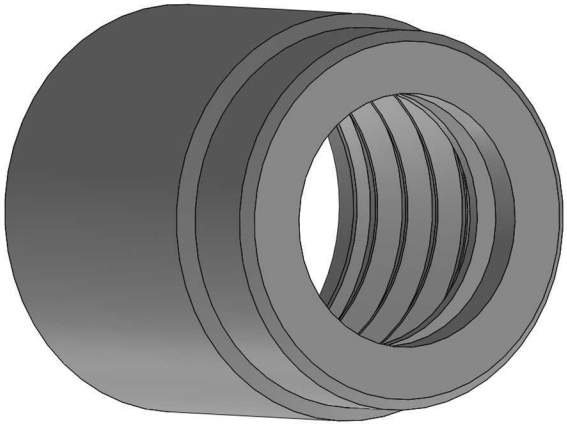

Artículo	DN	L	L1	ØA	ØC	ØD	ØE
DI221201200R4	3/4"	41	32,7	37	24,6	35,5	32,5

La información recogida en esta ficha (Catálogo) es de carácter orientativo y puede ser modificada sin previo aviso. DICSA no se hace responsable de una incorrecta utilización del producto, salvo las referentes a defectos de fabricación.